Electrolux PROFESSIONAL

# Preparación estática en acero inoxidable
# Estantería Lineal de aluminio 373x862 mm

ARTÍCULO # _____

MODELO # _____

NOMBRE # _____

SIS # _____

AIA # _____

**137011 (ALS862)**

Set de estanterías lineales con montante lateral de aluminio y 4 estantes perforados de polietileno, 800 Kg de carga, 373x862 mm

## Descripción

**Artículo No.** _____

Para instalación lineal. 4 estantes perforados de polietileno (fondo= 373mm.). Montante lateral de alumnio (altura= 1700mm.). Patas ajustables.

**Aprobación:** _____

## Características técnicas

- El sistema completo de estanterías permite un rápido y fácil montaje de los estantes en los montantes.
- En la estructura se pueden insertar GN 1/1, 1/2 y 1/3.

## Construcción

- Los montantes y los estantes están construidos completamente en aluminio anodizado (20 micras).
- 4 filas.
- Estantes en secciones de tablillas de polietileno.
- Los estantes de polietileno se pueden lavar en el lavavajillas.

## accesorios opcionales

- Estante de polietileno con estructura en aluminio, 373x798mm — PNC 850038 ❑
- Junta en ángulo para estantes (diám. 373mm) — PNC 850070 ❑
- 2 ruedas giratorias 100mm — PNC 850072 ❑
- 2 ruedas giratorias con freno 100mm — PNC 850073 ❑

# Preparación estática en acero inoxidable Estantería Lineal de aluminio 373x862 mm

Alzado

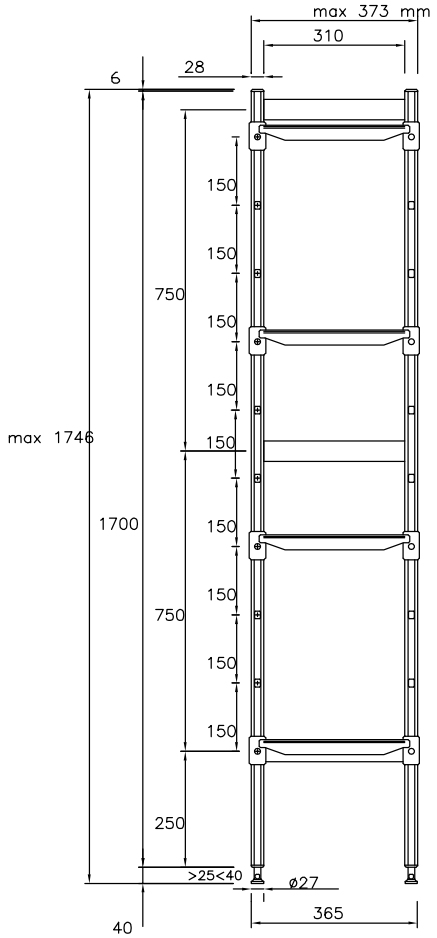


Planta

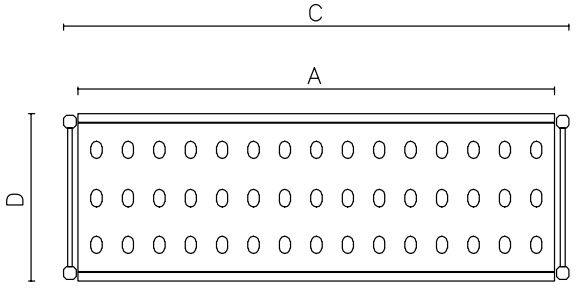


Other

| | A mm | C mm | D mm |
|---|---|---|---|
| 137010 | 708 | 772 | 373 |
| 137011 | 798 | 862 | 373 |
| 137012 | 886 | 950 | 373 |
| 137013 | 974 | 1038 | 373 |
| 137014 | 1062 | 1126 | 373 |
| 137015 | 1152 | 1216 | 373 |
| 137016 | 1240 | 1304 | 373 |
| 137017 | 1330 | 1394 | 373 |
| 137018 | 1505 | 1569 | 373 |

## Info

| | |
|---|---|
| **Uprights** | |
| **137011 (ALS862)** | 2 |
| **Dimensiones externas, ancho** | 862 mm |
| **Dimensiones externas, fondo** | 373 mm |
| **Dimensiones externas, alto** | 1700 mm |
| **Peso de carga máxima** | 1000 kg |
| **Peso neto** | 17 kg |




La Empresa se reserva el derecho de modificar especificaciones sin previo aviso